WOOPL TECH

O3SMART
BREATHE SAFETY

Air purifiers / *Purificateurs d'air O3*
Smart / *O3 Smart*

Ref.	*Description / Description*
UV1001	UV air purifier O3 Smart *Purificateur d'air UV O3 Smart*

CADR: 160 m³/h



Features:

- Voltage: 220V/50Hz
- Power: 40W
- Purified air rate: 160 m³/h
- Area: 22 m2
- Sensor: Odors
- Filters: Cold catalyst filter + Antibacterial filter + Activated carbon filter in honeycomb + High efficiency HEPA filter + Ultraviolet
- Dimensions: 330 x 180 x 505 mm
- Weight: 5,8 Kg

Données Techniques:

- *Tension: 220V / 50Hz*
- *Puissance: 40 W*
- *Débit d'air puri fi é: 160 m³ / h*
- *Superficie: 22 m2*
- *Capteur: odeurs*
- *Filtres: Filtre à catalyseur froid + Filtre antibactérien + Filtre à charbon actif en nid d'abeille +Filtre HEPA à haut rendement + ultraviolet*
- *Dimensions: 330 x 180 x 505 mm*
- *Poids: 5,8 Kg*

Different function options
Différentes options de fonction

5 stages of sterilisation
5 étapes de stérilisation

Ultra silent functioning
Fonctionnement ultra silencieux

Child safety
Sécurité enfant

Surface disinfection 72m²
Surface désinfectante:

AI
Intelligent system
Système intelligent

Release of anions
Libération d'anions

Ecologic
Écologique

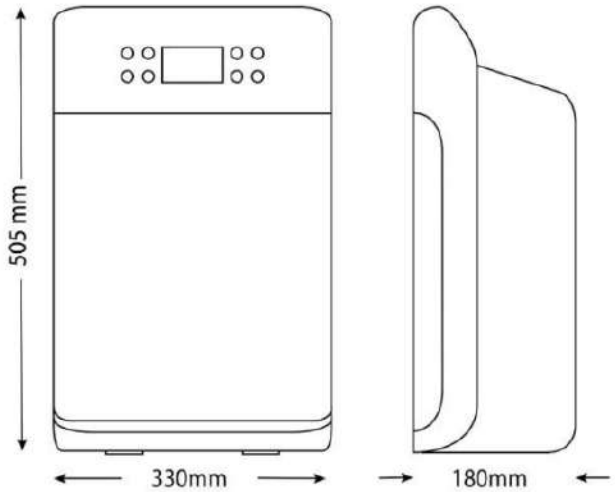

Accesorios / *Accessories*

Ref.	Description / Description	*Unit / Unité*
UV1003	O3 Smart Carbon filter O3 Smart filtre de charbon	1 unit *1 unité*
UV1004	O3 Smart HEPA purifier filter *O3 Smart filtre purificateur*	1 unit *1 unité*

commercial@woplfontaine.com

+212 6 60 83 73 16/ 05 20 17 19 79

www.wopl.ma