WOOPL TECH

prana

MC

FICHE TECHNIQUE DU PRODUIT

SÉRIE RÉSIDENTIELLE

- récupérateurs

Utilisez le code QR ou visitez le site Web : prana.help/moco4 pour consulter les informations sur l'appareil, le manuel d'utilisation et d'autres informations utiles.

•Les spécifications de l'équipement indiquées dans la documentation ont été obtenues dans des conditions de laboratoire.
•Certains contenus peuvent être légèrement différentes d'un appareil à l'autre selon le modèle, la région ou la version du logiciel, et peuvent être modifiés sans préavis.
• Pour une utilisation sûre et correcte de l'appareil, lisez d'abord attentivement toutes les informations de sécurité.

- Cet appareil peut être utilisé par des enfants à partir de 8 ans et des personnes ayant des capacités physiques, sensorielles ou mentales réduites ou un manque d'expérience et de connaissances seulement s'ils ont reçu une supervision ou des instructions concernant l'utilisation de l'appareil en toute sécurité et s'ils comprennent les risques encourus. Ne laissez pas les enfants jouer avec l'appareil. Le nettoyage et l'entretien ne doivent pas être effectués par des enfants.
- Pendant le fonctionnement de l'appareil, des ventilateurs tournent à l'intérieur de celui-ci. Évitez de faire entrer des corps étrangers dans l'appareil pendant son fonctionnement, cela pourrait entraîner des blessures.
- Un utilisateur non qualifié ne doit pas installer, déplacer, démonter, modifier ou réparer lui-même le récupérateur.
- Ne pas bloquer les conduits d'aspiration et d'extraction d'air, car cela réduirait les indicateurs de qualité du récupérateur et peut entraîner une défaillance du système.
- Avant l'utilisation, il est nécessaire de s'assurer que les normes d'installation mécanique et électrique appliquées dans le pays où l'installation est réalisée sont respectées.
- Ne placez pas d'appareils de chauffage sur le chemin de l'entrée d'air de l'appareil. Les produits d'une combustion incomplète peuvent provoquer un accident.
- Si le récupérateur est utilisé dans une pièce où d'autres systèmes de ventilation sont aussi utilisés, les performances de l'appareil peuvent différer de celles indiquées dans cette documentation technique.
  Cela est dû à l'effet de ces systèmes sur les performances, l'efficacité, la géométrie du flux d'air, etc.
- La présence d'un vent extérieur excessif peut affecter les performances du système
- Évitez les chocs et les dommages au système (récupérateur).
- Les avertissements et les précautions de sécurité pour l'utilisation du système de ventilation PRANA sont décrits dans le guide d'utilisation rapide.
- Les avertissements et les précautions de sécurité pour l'installation du système de ventilation PRANA sont décrits dans la notice d'installation.

DESCRIPTION DU SYSTÈME

Les récupérateurs PRANA sont des produits innovants et robustes, conçus pour créer et maintenir un microclimat intérieur sain dans une large spectre d'applications, par le biais de ventilation avec échange de chaleur.
Technologiquement, le système est une VMC double-flux décentralisée avec un échangeur de chaleur en cuivre à contre-courant extrêmement efficace.

Le haut rendement énergétique et la grande capacité d'échange d'air font que les récupérateurs conviennent à la ventilation de locaux résidentiels et commerciaux.

APPLICATION DU SYSTÈME

Les systèmes de ventilation PRANA sont conçus pour fournir un échange d'air intérieur qui permet de créer et de maintenir un microclimat intérieur sain.

Ces systèmes sont recommandés pour une utilisation dans des environnements intérieurs, privés et publics (appartements, maisons, bureaux, salles de sport, salles de classe et jardins d'enfants, etc.)

MISES À JOUR DES LOGICIELS

Certaines caractéristiques et fonctionnalités peuvent différer de votre appareil en fonction du modèle, de la région, de la version du logiciel et sont sujettes à modification sans préavis.
Le récupérateur PRANA est un appareil connecté- qui est contrôlé depuis votre smartphone, donc le fonctionnement, la performance et l'efficacité de certaines fonctions peuvent être sujets à des changements.
Vous pouvez toujours trouver les instructions concernant les mises à jour en accédant au site internet suivant :

prana.help/moco4

Les mises à jour logicielles ne sont possibles qu'à condition que l'appareil soit connecté à internet via le réseau Wi-Fi de votre local (tous nos appareils sont munis d'un module Wi-Fi intégré)

La solution technique de PRANA pour la ventilation avec récupération est basée sur un système double-flux avec échangeur de chaleur en cuivre, à cycle thermique continu, qui permet deux flux d'air dirigés dans des directions opposées dans le volume d'un cylindre.

L'air chaud ou froid qui est évacué de la pièce ("extrait") passe par l'échangeur de chaleur en cuivre, lui transférant son énergie thermique, qui est simultanément utilisée pour réchauffer ou refroidir l'air entrant ("aspiré"), respectivement.

Comme les flux d'air sont séparés et régulés au niveau de l'entrée et de la sortie, les flux d'air ne se mélangent pas.

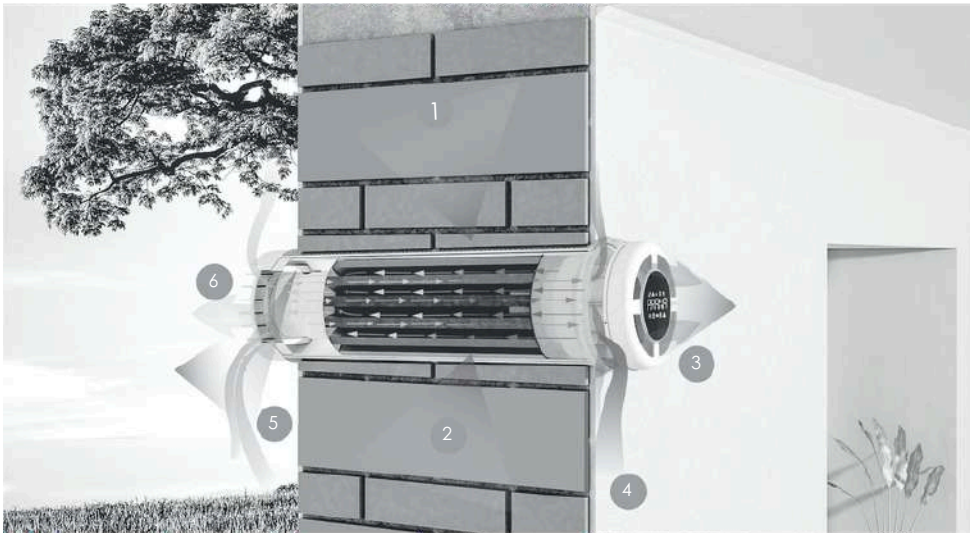

1 - Échangeur de chaleur en cuivre
2 - Air aspiré et air extrait circulant simultanément sans se mélanger
3 - Aspiration de l'air frais vers l'intérieur
4 - Extraction de l'air vicié depuis l'intérieur
5 - Aspiration de l'air frais depuis l'extérieur
6 - Extraction de l'air vicié vers l'extérieur

CONTENU DE L'EMBALLAGE

L'emballage comprend * :

-La boîte d’emballage
-Un système de ventilation (Récupérateur PRANA)
-Une télécommande
-La fiche technique de l’appareil
-Le guide d’utilisation rapide
-Le manuel d’installation

CONTRÔLE DE QUALITÉ

Le processus technologique prévoit un contrôle de qualité à l’entrée sur 100% des composants, ainsi qu’un double contrôle à la sortie après la fabrication des systèmes.

Les systèmes de ventilation PRANA sont soumis à un test de 24 heures à charge maximale. La durée de vie spécifiée du système est de 10 ans.

CONDITIONS DE TRANSPORT ET DE STOCKAGE

Les produits d’emballage peuvent être transportés en position horizontale, conformément au marquage de la boîte d’emballage.

La hauteur maximale admissible d’empilage des boîtes d’emballage avec les appareils est de 2 niveaux (2 paquets de haut).

Stockez le récupérateur sous un toit avec une humidité relative ne dépassant pas 70% et une température ambiante entre -20°C et +40°C.

EXIGENCES DE SÉCURITÉ

Après la mise en service, le système de ventilation doit être en conformité avec les directives suivantes :

-Directive 2014/30/UE. Compatibilité électromagnétique (CEM)
-Directive 2014/53/UE. Directive sur les équipements radio (RED)
-Directive 2009/125/UE. Ecoconception (ErP)
-Directive 2011/65/UE. Restriction des substances dangereuses (RoHS)
-Directive 2014/35/UE. Appareils électriques à basse tension (LVD)

FICHE TECHNIQUE - MODÈLE PRANA 160 M23				
Débit d'air danschaquedirection(m/h³):			5/14/21/32/ 52 / 70*	
CONSOMMATION ÉLECTRIQUE				
Ventilation uniquement: 3,2/4,3/5,2/7,3/16,4/26* Wh		Maximale: 74 Wh		SPI: 0.16 [W/m³/h]
Efficacité de la récupération**:				jusqu'à 98%
AUTRES PARAMÈTRES				
Typologie:			Unité de Ventilation Double Flux (UVDF)	
Le type de système de récupération de chaleur:			Récupération	
Niveau de puissance acoustique (Lwa):			50 dB (A)	
Taille de la boîte d'emballage, mm (LxHxW):			≥750x210x210	
Poids du système dans un emballage individuel:			≥ 4,3 Kg	
TYPE DE RÉGULATION PAR VERSION				
PRANA 160 STANDARD M23			Régulation par horloge	
PRANA 160 ERP M23			Régulation modulée (AUTO)	
PRANA 160 ERP PRO M23			Régulation modulée (AUTO)	
ERP DATA:				
Zone climatique	Type de régulation	SEC [kWh m²a]	CEA [kWh/a]	AHS [kWh/a]
Moyen	Régulation par horloge	-27,91 (B)	2,45	33,36
	Régulation modulée	-35,51 (A)	1,39	38,30
Froid	Régulation par horloge	-54,44 (A+)	7,82	65,26
	Régulation modulée	-66,76 (A+)	6,76	74,93
Chaud	Régulation par horloge	-10,08 (E)	2,00	15,08
	Régulation modulée	-17,32 (E)	0,94	17,32

FICHE TECHNIQUE - MODÈLE PRANA 210G M23				
Débit d'air dans chaque direction (m³/h) :			5 / 20 / 28 / 38 / 65 / 85*	
CONSOMMATION ÉLECTRIQUE				
Ventilation uniquement: 3,2/4/4,8/6,9/18,5/26* Wh		Maximale: 74 Wh		SPI: 0.13 [W/m³/h]
Efficacité de la récupération**:				jusqu'à 97%
AUTRES PARAMÈTRES				
Typologie:			Unité de Ventilation Double Flux (UVDF)	
Le type de système de récupération de chaleur:			Récupération	
Niveau de puissance acoustique (Lwa):			50 dB (A)	
Taille de la boîte d'emballage, mm (LxHxW):			≥750x260x260	
Poids du système dans un emballage individuel:			≥ 5,8 Kg	
TYPE DE RÉGULATION PAR VERSION				
PRANA 210G STANDARD M23			Régulation par horloge	
PRANA 210G ERP M23			Régulation modulée (AUTO)	
PRANA 210G ERP PRO M23			Régulation modulée (AUTO)	
ERP DATA:				
Zone climatique	Type de régulation	SEC [kWh m²a]	CEA [kWh/a]	AHS [kWh/a]
Moyen	Régulation par horloge	-29,71 (B)	2,13	34,36
	Régulation modulée	-36,57 (A)	1,24	38,90
Froid	Régulation par horloge	-57,20 (A+)	7,50	67,21
	Régulation modulée	-68,48 (A+)	6,61	76,26
Chaud	Régulation par horloge	-11,34 (E)	1,68	15,54
	Régulation modulée	-17,63 (E)	0,79	17,63

WOOPL TECH

FICHE TECHNIQUE - MODÈLE PRANA 210C M23				
Débit d'air dans chaque direction (m³/h) :			7,5 / 25 / 35 / 48 / 90 / 140*	
CONSOMMATION ÉLECTRIQUE				
Ventilation uniquement: 3,2/4,8/6,4/7,1/19,5/41,5*Wh		Maximale:91Wh		SPI:0.12[W/m/h]
Efficacité de la récupération**:				jusqu'à 92%
AUTRES PARAMÈTRES				
Typologie:			Unité de Ventilation Double Flux (UVDF)	
Le type de système de récupération de chaleur:			Récupération	
Niveau de puissance acoustique (Lwa):			56 dB (A)	
Taille de la boîte d'emballage, mm (HxWh):			≥750x260x260	
Poids du système dans un emballage individuel:			≥ 6 Kg	
TYPE DE RÉGULATION PAR VERSION				
PRANA 210C STANDARD M23			Régulation par horloge	
PRANA 210C ERP M23			Régulation modulée (AUTO)	
PRANA 210C ERP PRO M23			Régulation modulée (AUTO)	
ERP DATA:				
Zone climatique	Type de régulation	SEC [kWh m^2a]	CEA [kWh/a]	AHS [kWh/a]
Moyen	Régulation par horloge	-29,05 (B)	2,00	33, 36
	Régulation modulée	-36,04 (A)	1,17	38,30
Froid	Régulation par horloge	-55,58 (A+)	7,37	65,26
	Régulation modulée	-67,30 (A+)	6,54	74,93
Chaud	Régulation par horloge	-11,22 (E)	1,55	15,08
	Régulation modulée	-15,51 (E)	0,72	17, 32

Les descriptions des fonctions et leur exploitation sont décrites dans le manuel d'utilisation.

Alimentation électrique. AC 230 ± 10% V.

Classe d'isolation II. Degré de protection IPX4.

Le système est conçu pour fonctionner en continu à des températures extérieures comprises entre -30 °C et +50 °C, et à des températures intérieures comprises entre +10 °C et +40 °C.

*- Mode non régulé, performance maximale, non recommandé pour une utilisation en permanence.

** - la valeur d'efficacité est obtenue dans des conditions de laboratoire et dépend de la vitesse des ventilateurs.

Schéma de dimensionnement des systèmes de ventilation résidentiels PRANA.

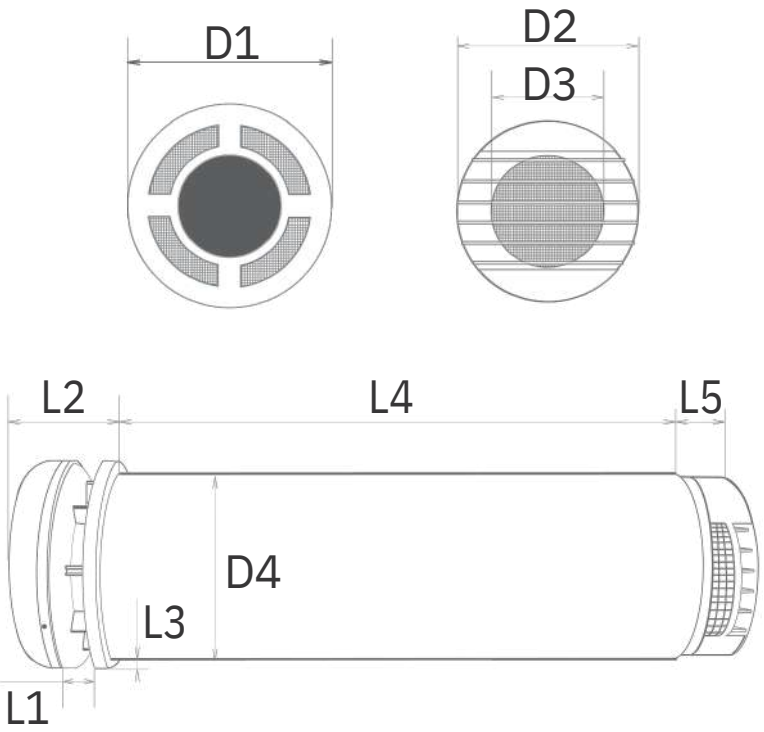

Les systèmes avec une longueur de module L4 jusqu'à 1000 mm sont fabriqués en tant que monobloc.

Les systèmes avec une longueur de module L4 de 1001 à 2000 mm sont fabriqués en deux parties.

Les systèmes dont la longueur de module L4 est supérieure à 2001 mm sont fabriqués en commande spéciale sur demande individuelle.

Série 160 M23	Série 210G M23	Série 210C M23
D1 (Diamètre du couvercle intérieur)		
175 mm	235 mm	235 mm
D2 (Diamètre intérieur du couvercle extérieur)		
150 mm	200 mm	200 mm
D3 (Diamètre intérieur du couvercle extérieur)		
95 mm	115 mm	115 mm
D4 (Diamètre du module de travail)		
160 mm	210 mm	210 mm
L1 (Longueur du mécanisme de levage)		
0-25 mm	0-30 mm	0-30 mm
L2 (Longueur avec mécanisme de levage ouvert)		
50-75 mm	50-75 mm	50-75 mm
L3 (Distance entre le module de l'appareil et la flange)		
10 mm	15 mm	15 mm
L4 (Longueur minimale du module de travail)		
≥ 450 mm	≥ 440 mm	≥ 490 mm
L4 (Longueur minimale du module de travail RS)		
495 mm	X	510 mm
L5 (Longueur du couvercle extérieur)		
40 mm	40 mm	40 mm